CAME

ISO 9001

Art. HP 20 S
HP 24 S

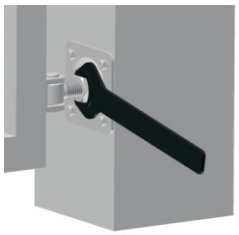

GB ADJUSTABLE HINGE WITH PLATE, FIXED
D TØRBAND REGULIERBAR MIT PLATTE FÜR BETØNSTEHER
F GØND RÉGLABLE AVEC PLATINE, FIXÉ
E BISAGRA AJUSTABLE CØN PLATØ, FIJA
P DØBRADIÇA AJUSTÁVEL CØM PLACA, FIXA
I CERNIERA REGØLABILE CØN PIASTRA, FISSA
CZ PANT REGULØVATELNÝ S PLØTNØU PRØ ZD ĚNÉ A KØVØVÉ SLØUPY
NL VERSTELBARE SCHARNIER MET PLAAT, VASTGESCHRØEFD
DK INDSTILLELIGT HÆNGSEL MED PLADE, FAST
N JUSTERBART HENGSEL MED PLATE, FAST
S JUSTERBART GÅNGJÄRN MED PLATTA, FAST
FIN SÄÄDETTÄVÄ SARANA LEVYLLÄ, PYSYVÄ

RUS РЕГУЛИРУЮЩАЯСЯ ПЕТЛЯ С ПЛАСТИНОЙ ДЛЯ БЕТОННЫХ И МЕТАЛЛИЧЕСКИХ СТОЛБОВ
TR PLAKALI AYARLANAB İLİR MENTEŞE, SABİT
AR [illegible]
CHN 带铰链板的固定式可调铰链
MAL ENGSEL BØLEH LARAS DENGAN PLAT, TETAP
H ÁLLÍTHATÓ ZSANÉR LEMEZZEL, RÖGZÍTETT
PL ZAWIAS REGULØWANY Z PŁYTKĄ, PRZYKRĘCANY
SK PÁNT REGULØVATEĽNÝ S PLATŇØU PRE MURØVANÉ A KØVØVÉ STĺPY
RØ BALAMA REGLABILĂ CU PLACĂ, FIXĂ
HR PRILAGØDLJIVI ZGLØB S PLØČØM, UGRADNJA ZAVRTNJIMA
SLØ NASTAVLJIVI TEČAJ S PLØŠČØ, FIKSNI

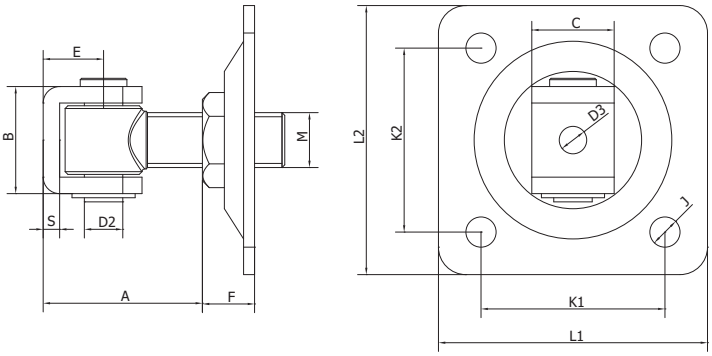

Art.	M	L1	L2	A min/max	B	C	D2	D3	E	F	J	K1	K2	S	1 pc		
	mm						Ø		mm		Ø	mm			kg	pcs	kg
HP 20 S	M20	98	98	39-62	39	30	14	9	23	18	11	67	67	6	0,68	10	6,8
HP 24 S	M24	120	120	50-80	48	36	16	9	30	21	11	90	90	6	1,23	10	12,3